第13回遠州小中学生シングルス大会(春季大会)
2009年5月31日
花川運動公園テニスコート

小学4年男子シングルス

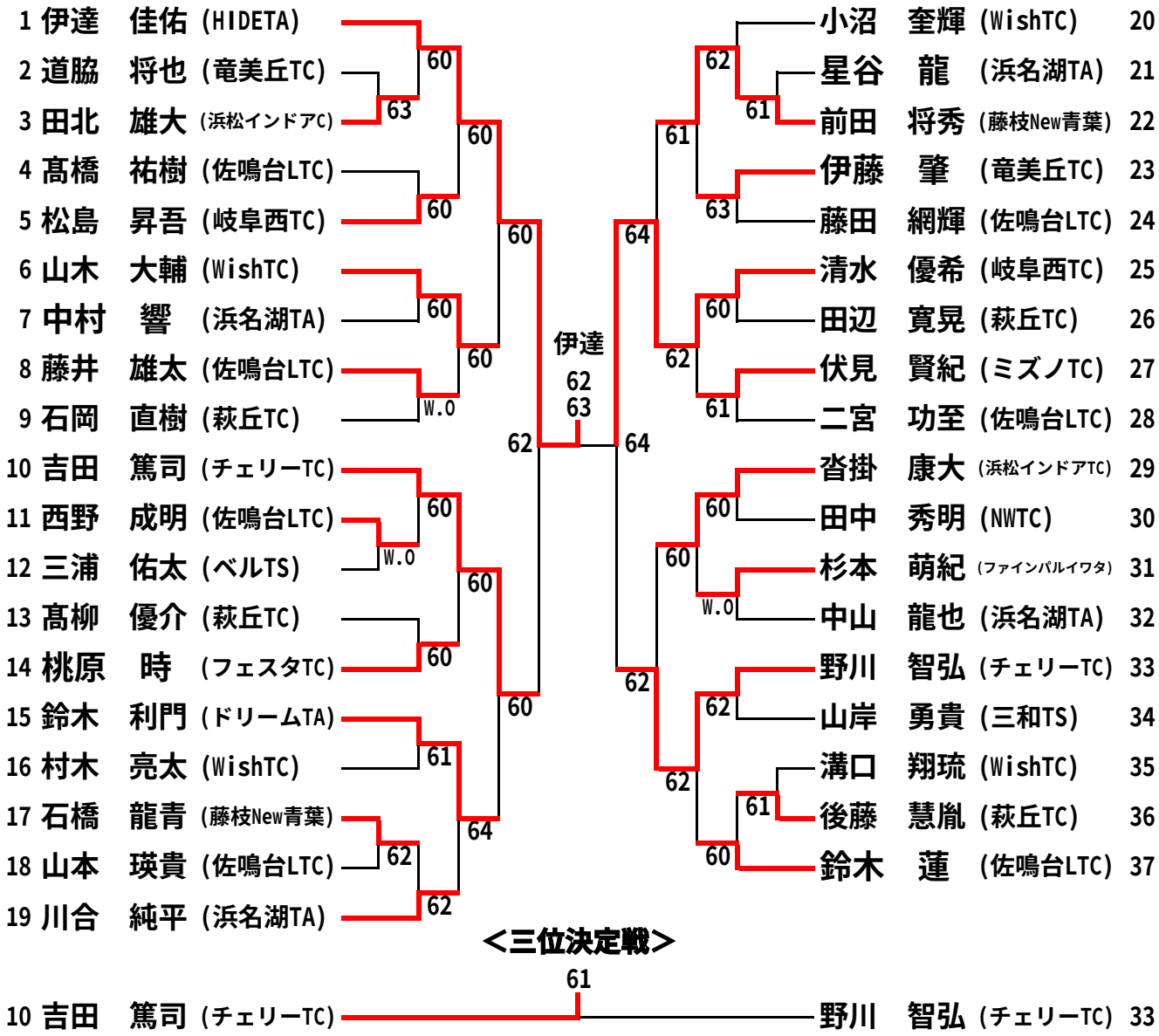

<三位決定戦>
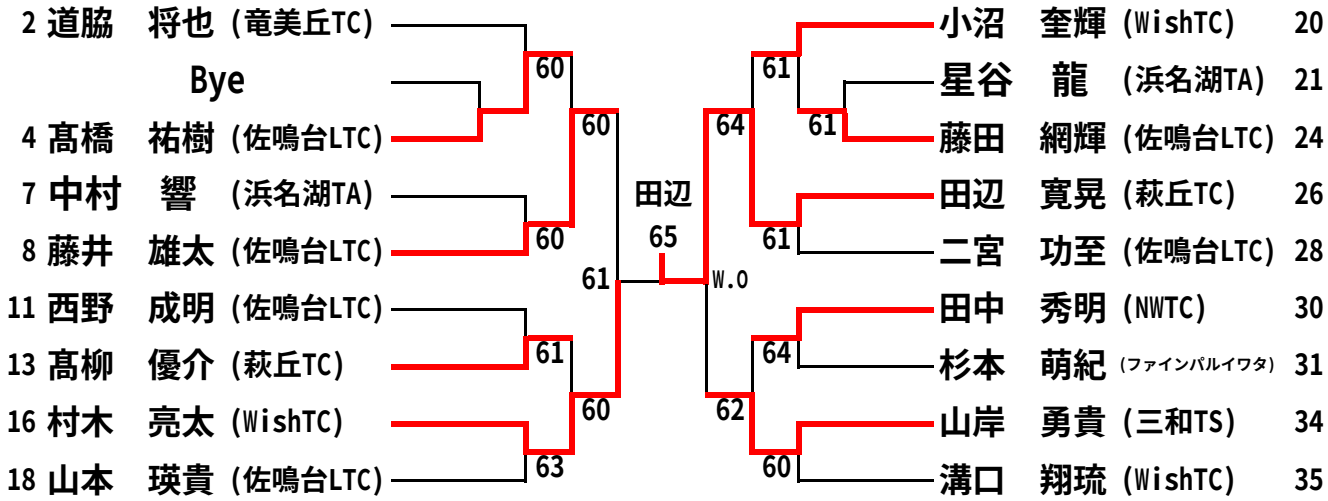
小学4年男子　コンソレ