第20回濃州小中学生シングルス冬季大会

2013年1月12日(土)13日(日) 14(月)　花川運動公園テニスコート
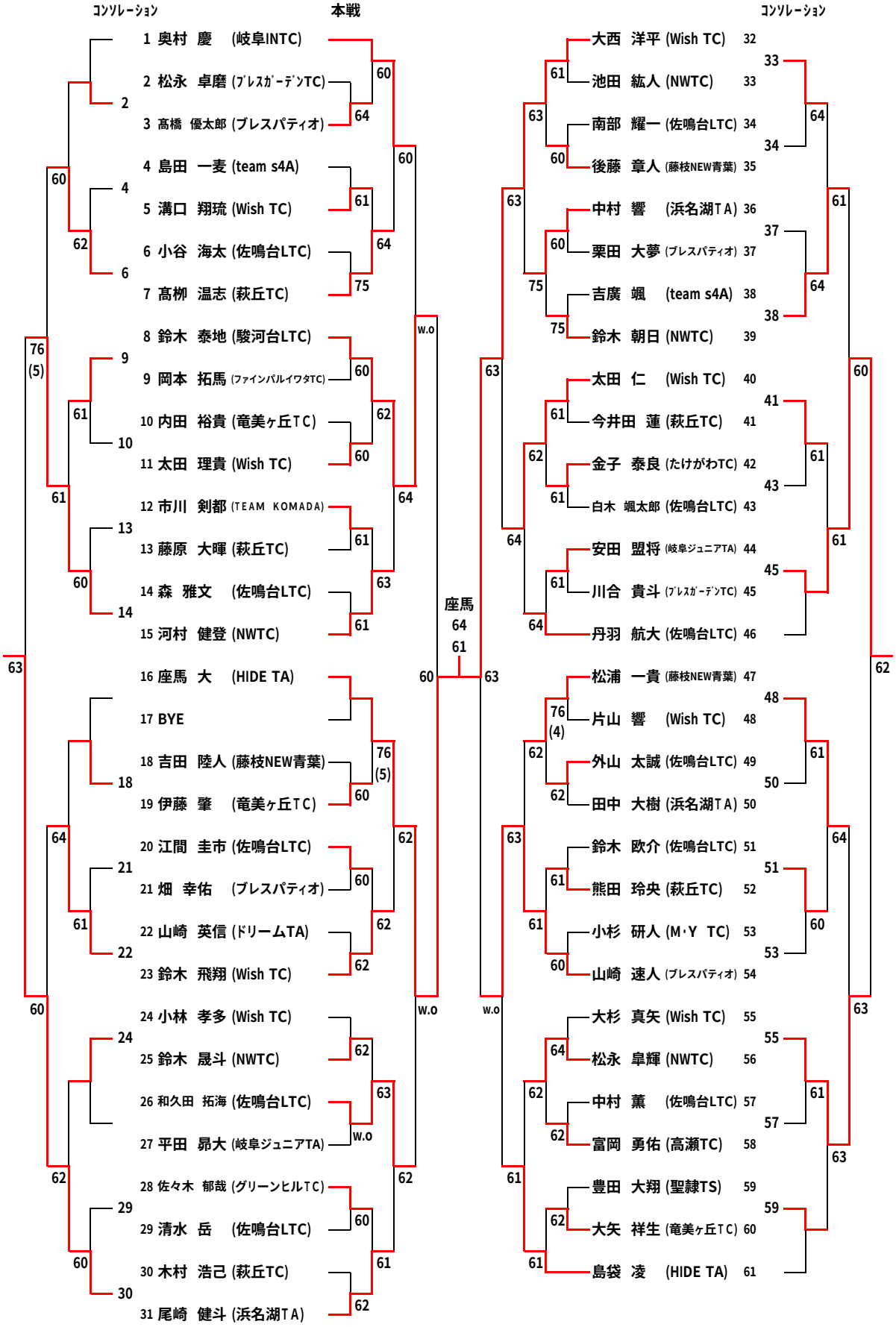
12歳以下男子シングルス