2014　第33回遠州小中学生シングルステニス大会（夏季大会）

2014年8月2日(土)、8月3日(日)　花川運動公園テニスコート

中学生男子シングルス

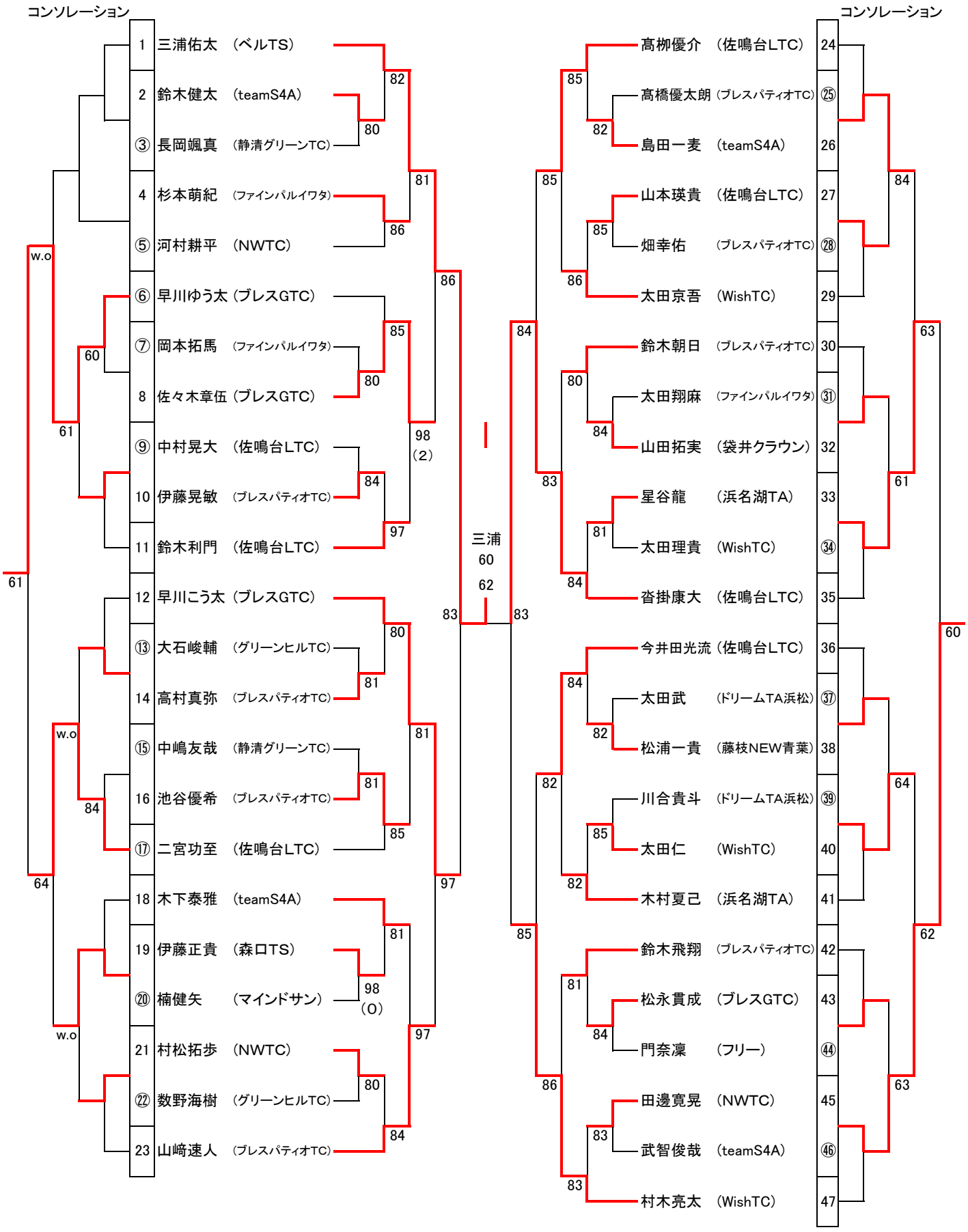

《3位決定戦》

12 早川こう太（ブレスGTC）
47 村木亮太 （WishTC）
早川 63

《コンソレーション決勝》

6 早川ゆう太（ブレスGTC）
46 武智俊哉 （teamS4A）
早川 62