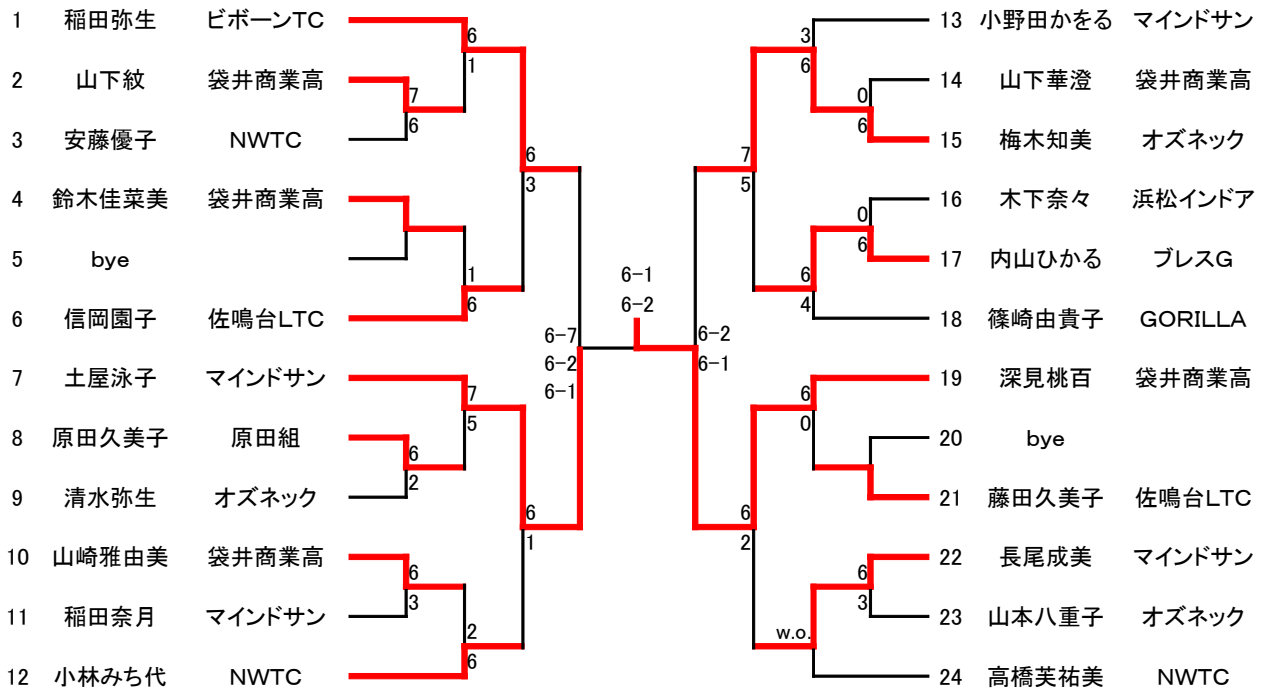一般女子本選　　13日　3Rまで　20日9:00　SF／F3セット