一般男子 No.2

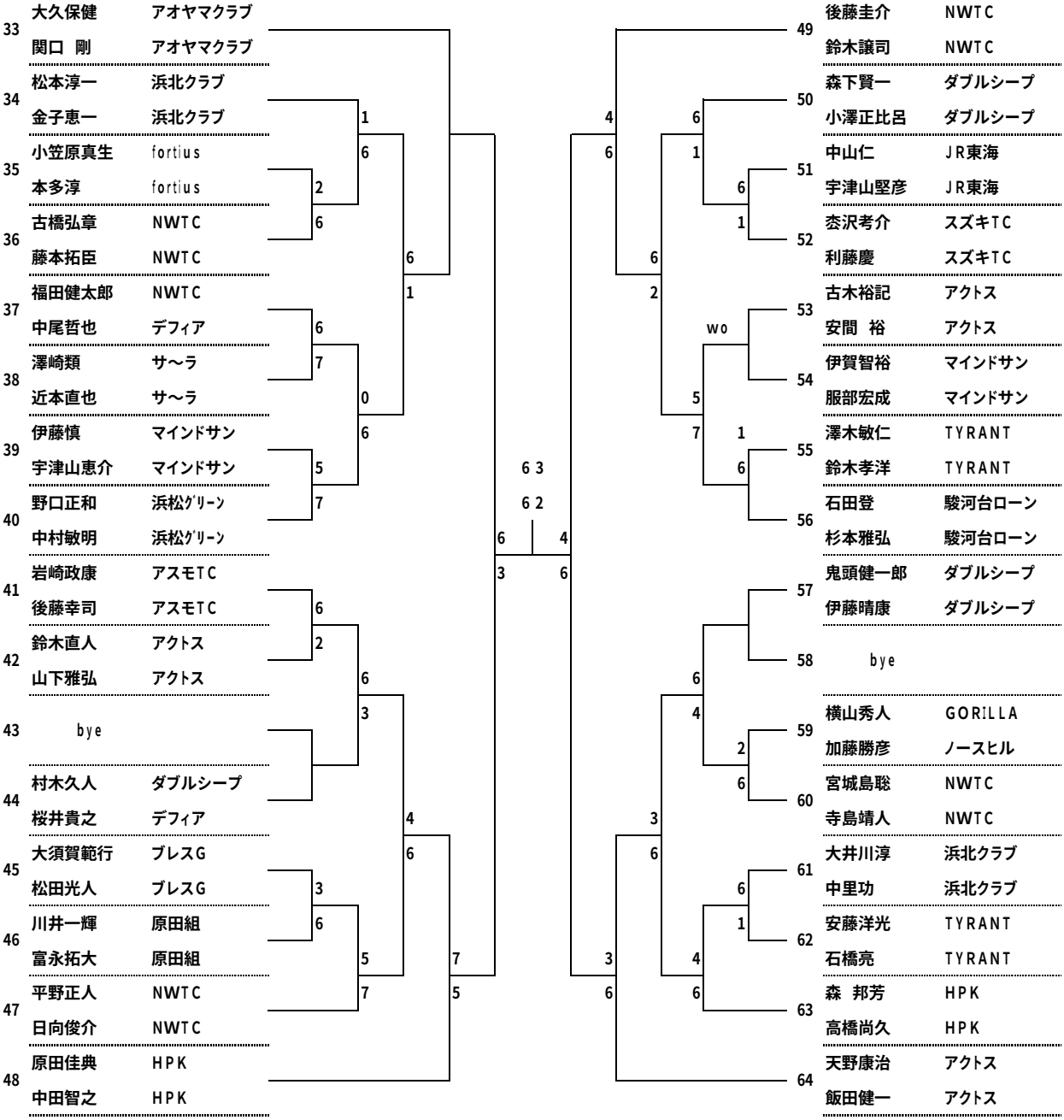
33 大久保健 アオヤマクラブ
関口 剛 アオヤマクラブ
34 松本淳一 浜北クラブ
金子恵一 浜北クラブ
35 小笠原真生 fortius
本多淳 fortius
36 古橋弘章 NWTC
藤本拓臣 NWTC
37 福田健太郎 NWTC
中尾哲也 デフィア
38 澤崎類 サ～ラ
近本直也 サ～ラ
39 伊藤慎 マインドサン
宇津山恵介 マインドサン
40 野口正和 浜松ｸﾞﾘｰﾝ
中村敏明 浜松ｸﾞﾘｰﾝ
41 岩崎政康 アスモTC
後藤幸司 アスモTC
42 鈴木直人 アクトス
山下雅弘 アクトス
43 bye
44 村木久人 ダブルシープ
桜井貴之 デフィア
45 大須賀範行 ブレスG
松田光人 ブレスG
46 川井一輝 原田組
富永拓大 原田組
47 平野正人 NWTC
日向俊介 NWTC
48 原田佳典 HPK
中田智之 HPK
49 後藤圭介 NWTC
鈴木譲司 NWTC
50 森下賢一 ダブルシープ
小澤正比呂 ダブルシープ
51 中山仁 JR東海
宇津山堅彦 JR東海
52 奈沢考介 スズキTC
利藤慶 スズキTC
53 古木裕記 アクトス
安間 裕 アクトス
54 伊賀智裕 マインドサン
服部宏成 マインドサン
55 澤木敏仁 TYRANT
鈴木孝洋 TYRANT
56 石田登 駿河台ローン
杉本雅弘 駿河台ローン
57 鬼頭健一郎 ダブルシープ
伊藤晴康 ダブルシープ
58 bye
59 横山秀人 GORILLA
加藤勝彦 ノースヒル
60 宮城島聡 NWTC
寺島靖人 NWTC
61 大井川淳 浜北クラブ
中里功 浜北クラブ
62 安藤洋光 TYRANT
石橋亮 TYRANT
63 森 邦芳 HPK
高橋尚久 HPK
64 天野康治 アクトス
飯田健一 アクトス
wo
6 3
6 2