一般男子

コンソレ

本戦

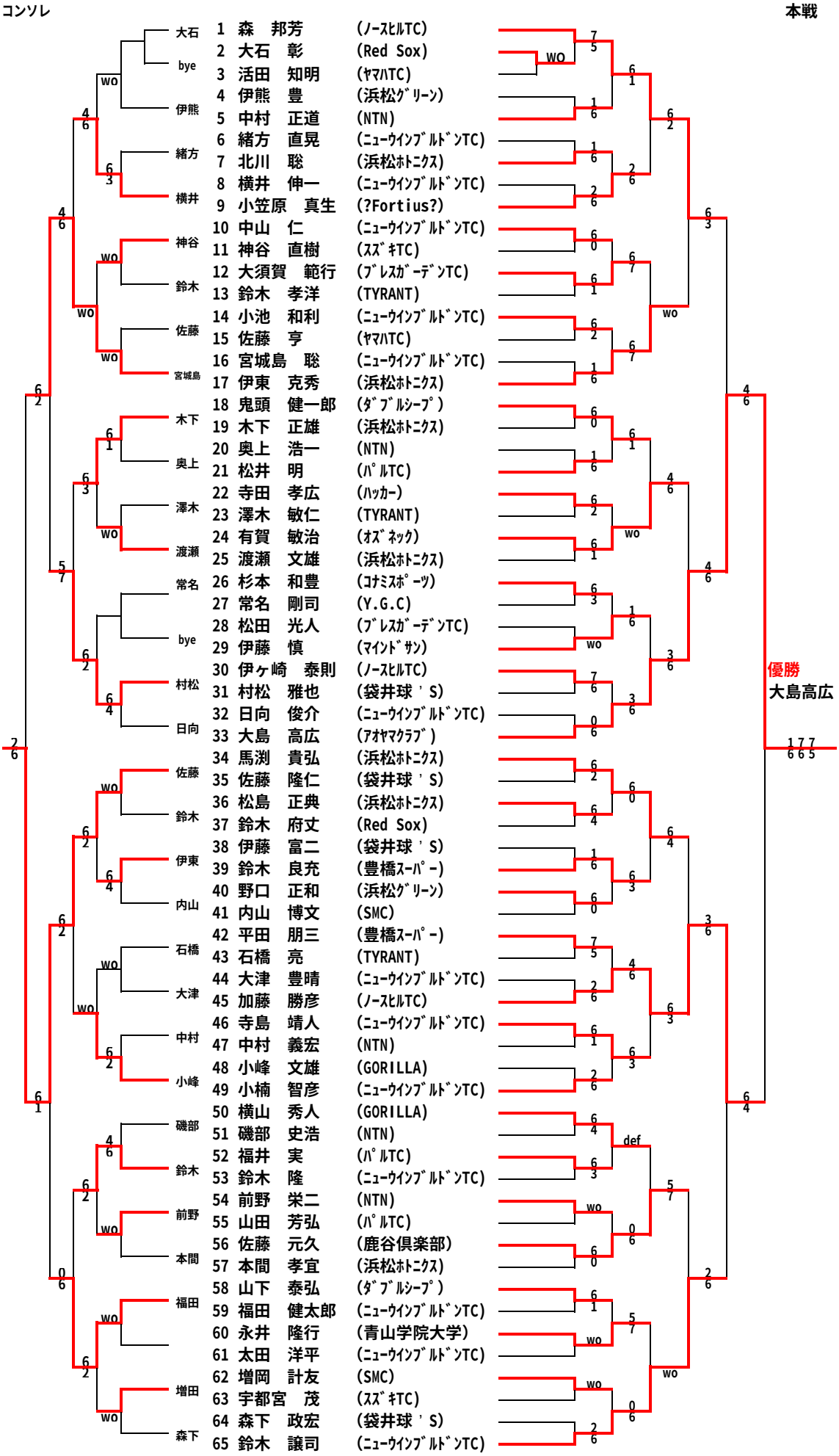
大石
bye
伊熊
緒方
横井
神谷
鈴木
佐藤
宮城島
木下
奥上
澤木
渡瀬
常名
bye
村松
日向
佐藤
鈴木
伊東
内山
石橋
大津
中村
小峰
磯部
鈴木
前野
本間
福田
増田
森下
1 森 邦芳 (ノースヒルTC)
2 大石 彰 (Red Sox)
3 活田 知明 (ヤマハTC)
4 伊熊 豊 (浜松グリーン)
5 中村 正道 (NTN)
6 緒方 直晃 (ニューウインブルドンTC)
7 北川 聡 (浜松ホトニクス)
8 横井 伸一 (ニューウインブルドンTC)
9 小笠原 真生 (?Fortius?)
10 中山 仁 (ニューウインブルドンTC)
11 神谷 直樹 (スズキTC)
12 大須賀 範行 (ブレスガーデンTC)
13 鈴木 孝洋 (TYRANT)
14 小池 和利 (ニューウインブルドンTC)
15 佐藤 亨 (ヤマハTC)
16 宮城島 聡 (ニューウインブルドンTC)
17 伊東 克秀 (浜松ホトニクス)
18 鬼頭 健一郎 (ダブルシープ)
19 木下 正雄 (浜松ホトニクス)
20 奥上 浩一 (NTN)
21 松井 明 (パルTC)
22 寺田 孝広 (ハッカー)
23 澤木 敏仁 (TYRANT)
24 有賀 敏治 (オズネック)
25 渡瀬 文雄 (浜松ホトニクス)
26 杉本 和豊 (コナミスポーツ)
27 常名 剛司 (Y.G.C)
28 松田 光人 (ブレスガーデンTC)
29 伊藤 慎 (マインドサン)
30 伊ヶ崎 泰則 (ノースヒルTC)
31 村松 雅也 (袋井球’S)
32 日向 俊介 (ニューウインブルドンTC)
33 大島 高広 (アオヤマクラブ)
34 馬渕 貴弘 (浜松ホトニクス)
35 佐藤 隆仁 (袋井球’S)
36 松島 正典 (浜松ホトニクス)
37 鈴木 府丈 (Red Sox)
38 伊藤 富二 (袋井球’S)
39 鈴木 良充 (豊橋スーパー)
40 野口 正和 (浜松グリーン)
41 内山 博文 (SMC)
42 平田 朋三 (豊橋スーパー)
43 石橋 亮 (TYRANT)
44 大津 豊晴 (ニューウインブルドンTC)
45 加藤 勝彦 (ノースヒルTC)
46 寺島 靖人 (ニューウインブルドンTC)
47 中村 義宏 (NTN)
48 小峰 文雄 (GORILLA)
49 小楠 智彦 (ニューウインブルドンTC)
50 横山 秀人 (GORILLA)
51 磯部 史浩 (NTN)
52 福井 実 (パルTC)
53 鈴木 隆 (ニューウインブルドンTC)
54 前野 栄二 (NTN)
55 山田 芳弘 (パルTC)
56 佐藤 元久 (鹿谷倶楽部)
57 本間 孝宜 (浜松ホトニクス)
58 山下 泰弘 (ダブルシープ)
59 福田 健太郎 (ニューウインブルドンTC)
60 永井 隆行 (青山学院大学)
61 太田 洋平 (ニューウインブルドンTC)
62 増岡 計友 (SMC)
63 宇都宮 茂 (スズキTC)
64 森下 政宏 (袋井球’S)
65 鈴木 譲司 (ニューウインブルドンTC)
優勝
大島高広