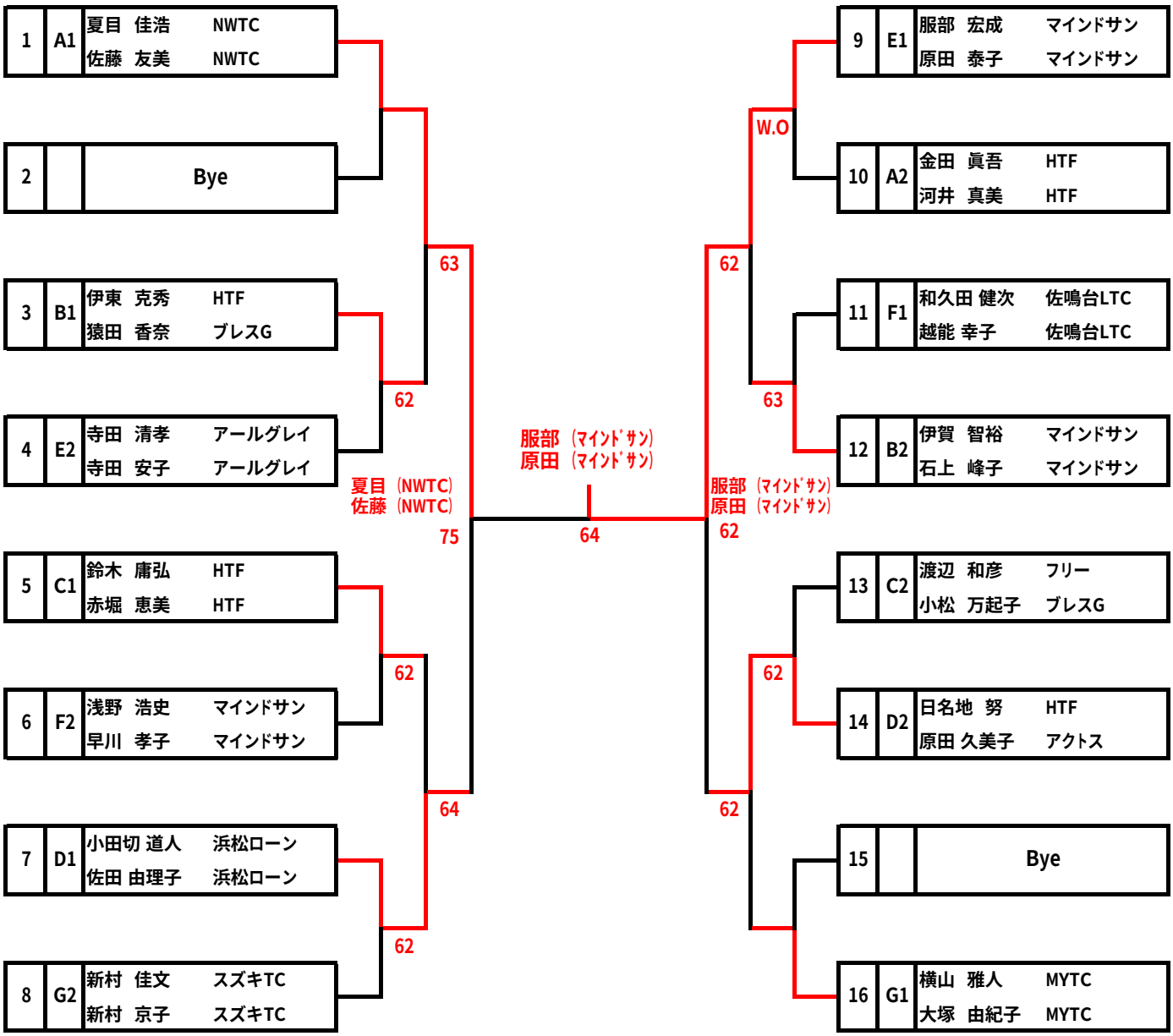混合2部　本戦トーナメント