第72回市スポ団体戦トーナメント

2018/9/16

＊　団体2部　＊

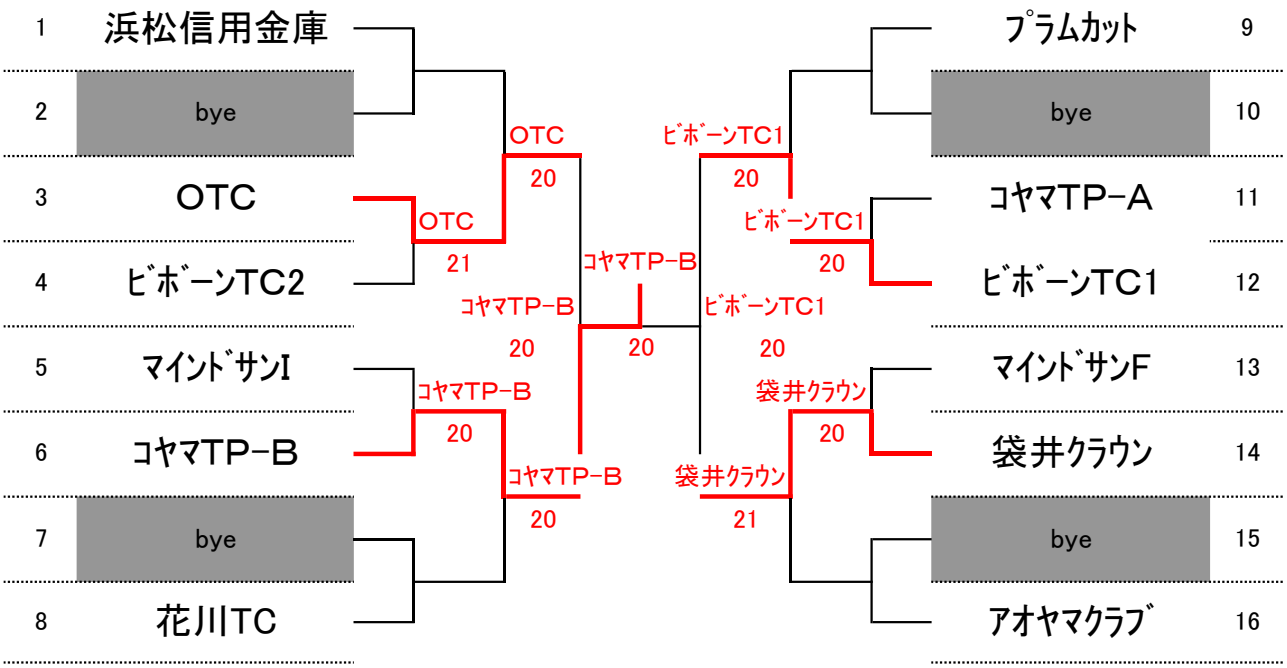

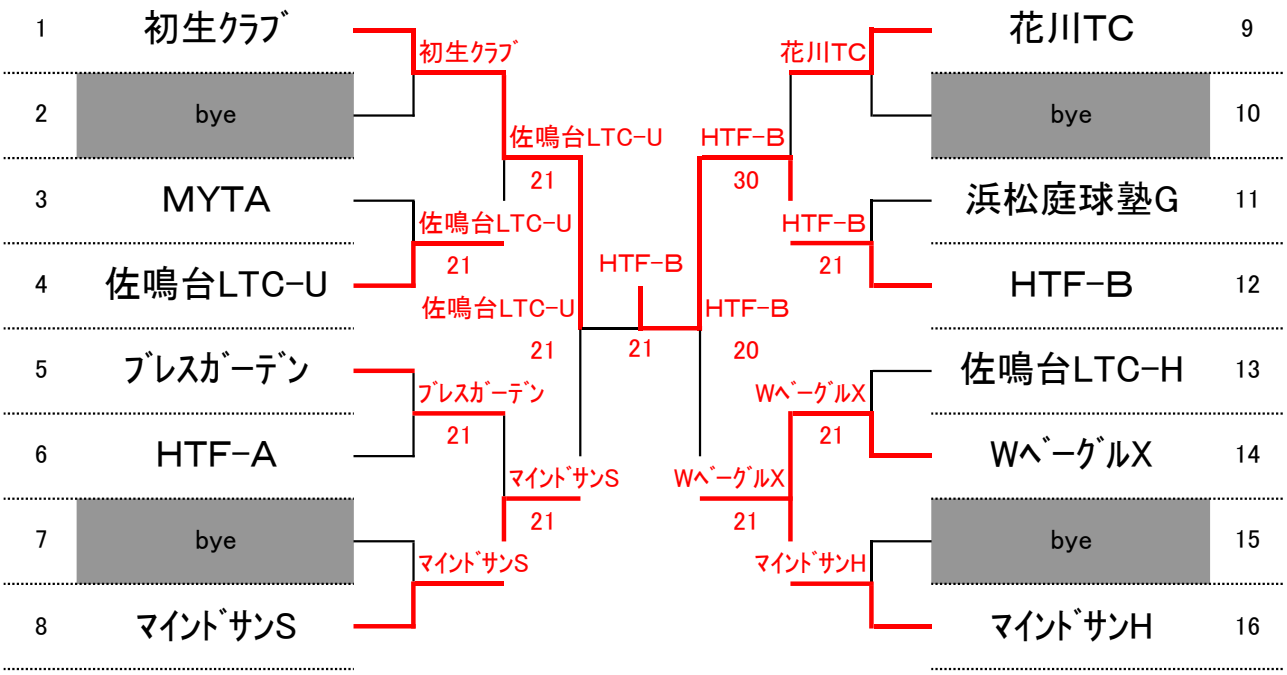
＊　団体3部　＊